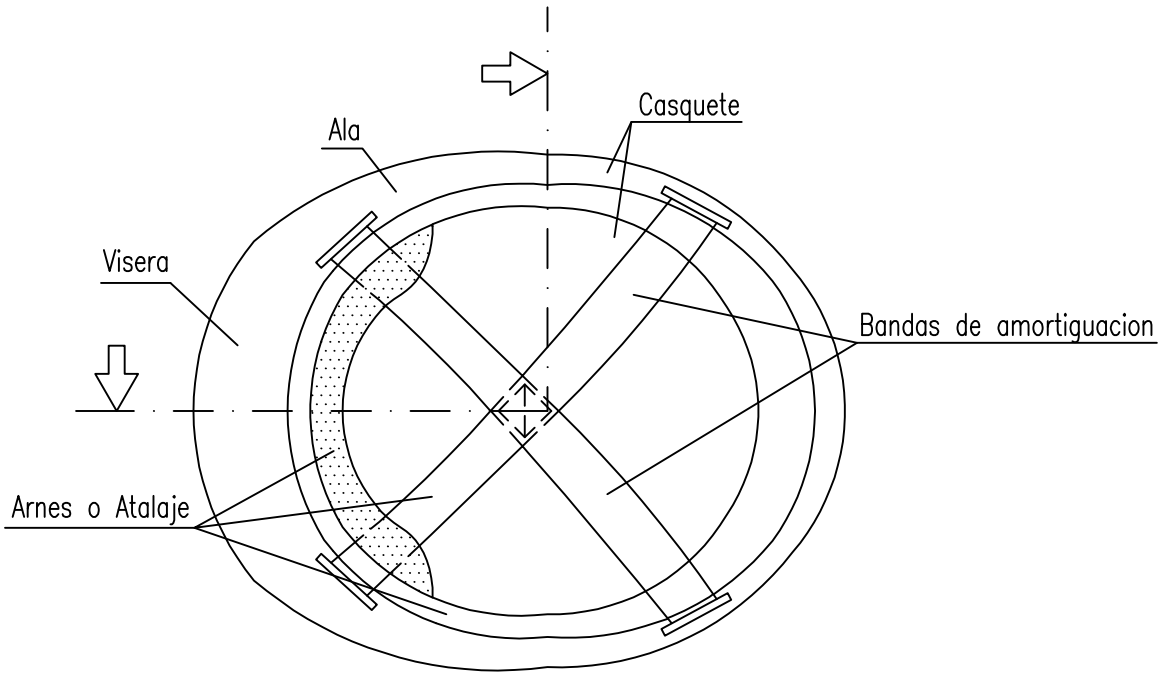
Casquete
Ala
Visera
Bandas de amortiguacion
Arnes o Atalaje

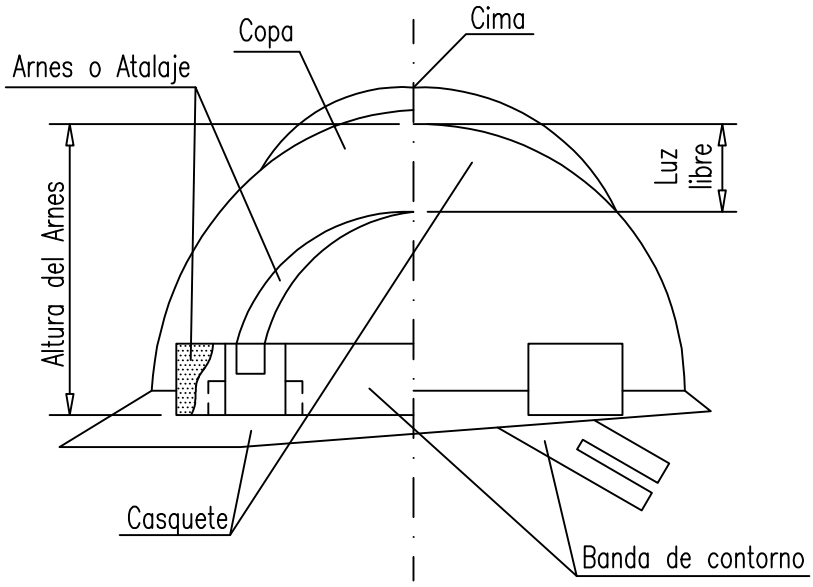
Copa
Cima
Arnes o Atalaje
Luz libre
Altura del Arnes
Casquete
Banda de contorno